Karta produktu

Uchwyt – wysięgnik lampowy

Art.nr 12.001

Kod EAN 5907813652004

Opis produktu:

Uchwyt wysięgnik lampy Art.nr 12.001 służy do mocowania opraw oświetleniowych LED na powierzchniach płaskich takich jak mury budynków, elewacje zewnętrzne hal.

Dane charakterystyczne:

- materiał , stal konstrukcyjna. Blacha podstawy 170x170x3 mm, rura fi 48,3 x 1,8
- zabezpieczenie antykorozyjne, ocynkowanie ogniowe. Trwałość powyżej 20 lat
- kąt pochylenia rury mocującej oprawę 120 °
- waga 1,5 kg.

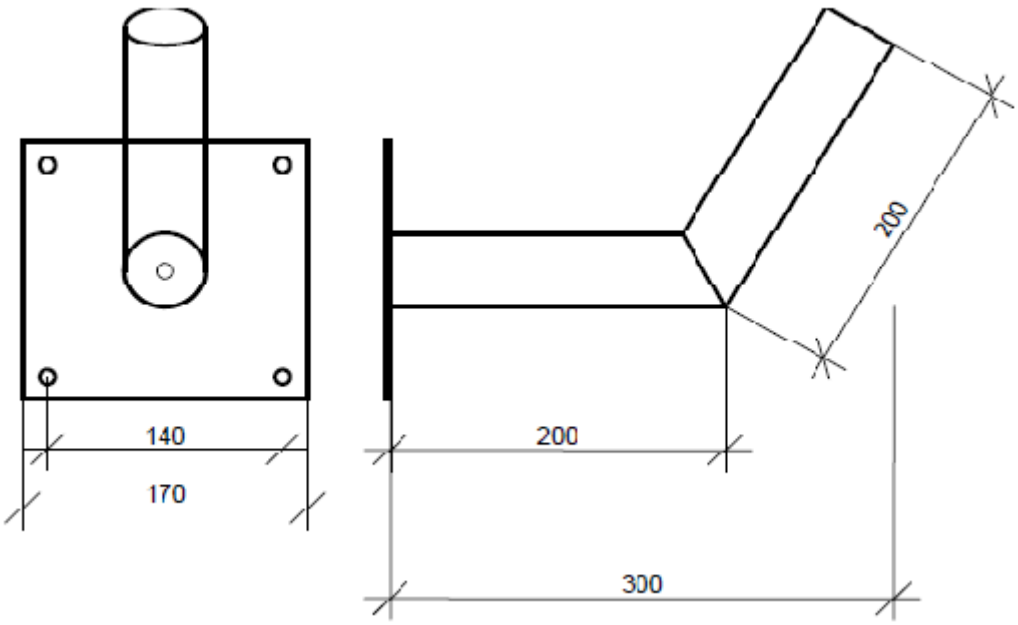

Eltech Sp z o.o.
41-709 Ruda Śląska
Żelazna 6

www.eltech.net.pl

NIP 6412318223
Tel. 327714770
E.mail: eltech@eltech.net.pl